BH4.0端子承认图面

REV	SYM	REVISION RECORD	DR.	APPR.	DATE
A/0		原 始 版 本			A/0
A/1	⚠	3.8变更为3.8±0.25,1.8变更为1.9±0.25			20190417
A/2		取消端子表面处理说明	YF		20220413
A/3	②	高低温环境测试从85℃,更新到105℃	YF		20221026

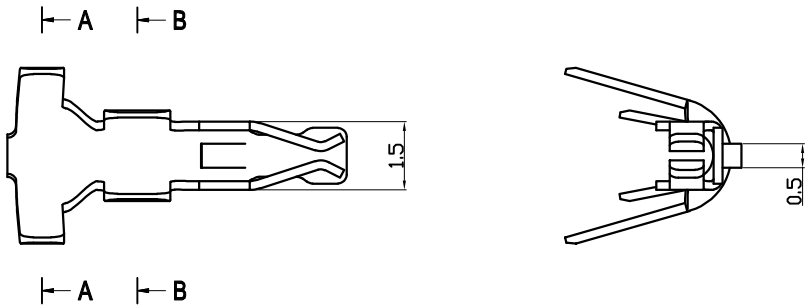

A-A

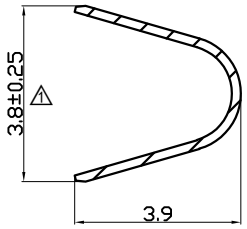

B-B

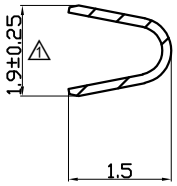

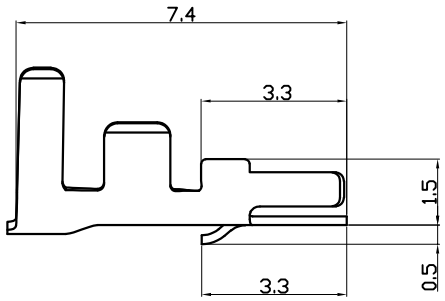

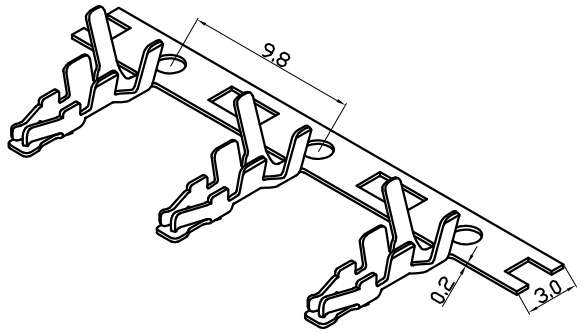

主要技术参数
Main Specifications

线数(poles):2-5P
额定电流(Current rating): 1.0A AC,DC
额定电压(Voltage rating): 600V AC,DC
温度范围(Temperature range): -25℃ to +105℃ ②
接触电阻(Contact resistance): ≤10mΩ
绝缘电阻(Insulation resistance): ≥1000MΩ
耐电压(Withstand voltage): 1800V AC/minute
适用线规(Applicable wire): AWG #28 to #22

Part No.		Material	Finish	Qty/reel
C4002-TP2	BH4.0-YT11	Phosphor Bronze	TIN	4500pcs

未 注 公 差
X.° ±3° X.X° ±0.5°

LHE® 浙江联和电子有限公司
ZHEJIANG LIANHE ELECTRONICS CO.,LTD

>0-3	>3-18	>18-50	>50-120	单位	比例	Design Units	SIZE	页码
±0.12	±0.15	±0.3	±0.5	MM Only	——	METRIC	A4	

制 作	审 核	批 准	材 料	图 号	Part No
			见图解	品 名	BH4.0-YT

旧底图总号
底图总号
签 字
日 期